SID
Left Knee Assembly

VESTA

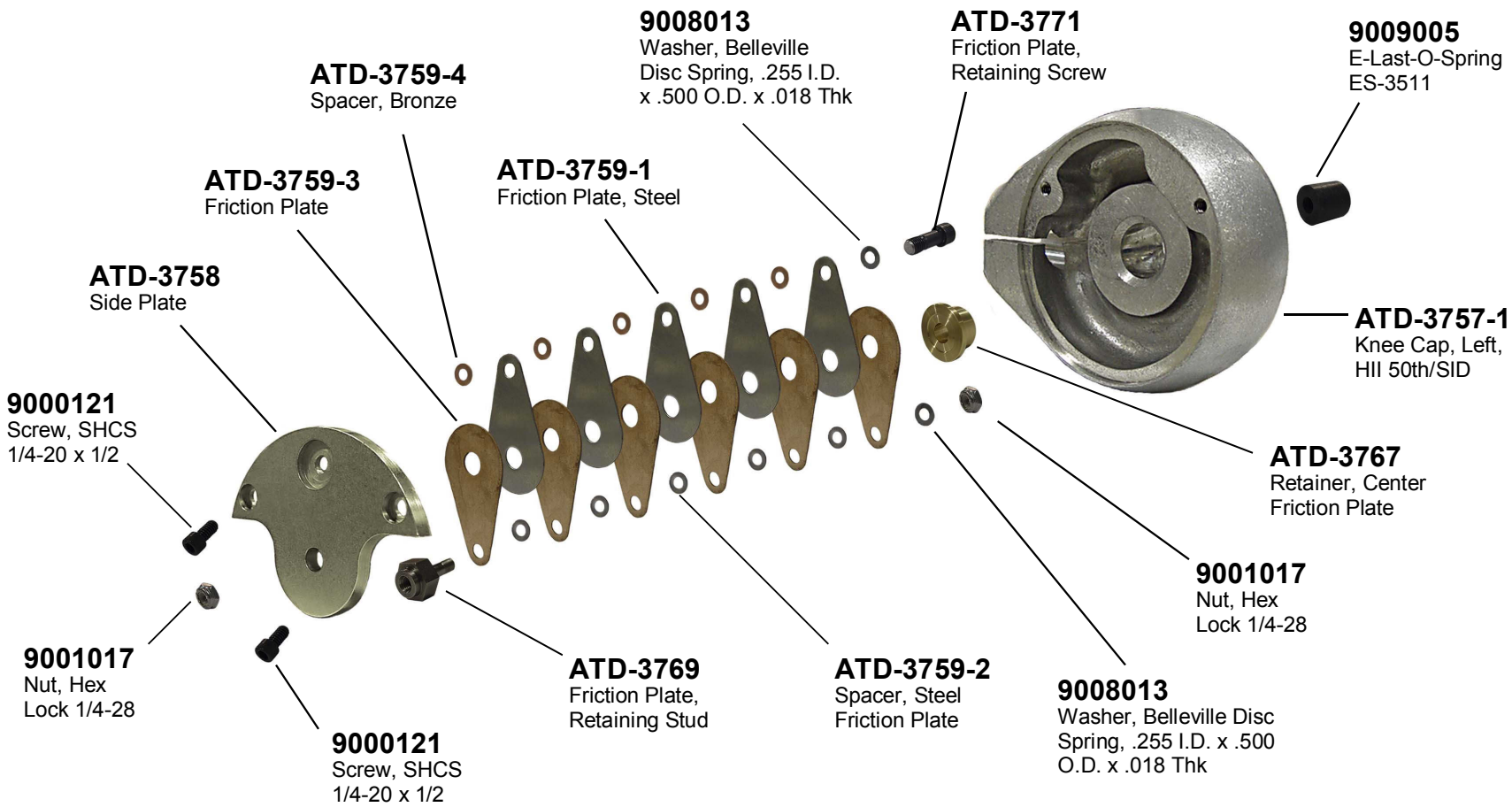

ROBERT A. DENTON, INC. Tel 248-852-5100 • email: info@radenton.com • www.radenton.com
DENTON ATD, INC. Tel 419-625-5200 • email: info@dentonatd.com • www.dentonatd.com
DENTON COE GMBH Tel +49 6221 33 50 80 • email: info@dentoncoe.de • www.dentoncoe.de

Release Ver. 1.2
© Sept 10, 2004