SID
Spine Shock Absorber Assy

VESTA

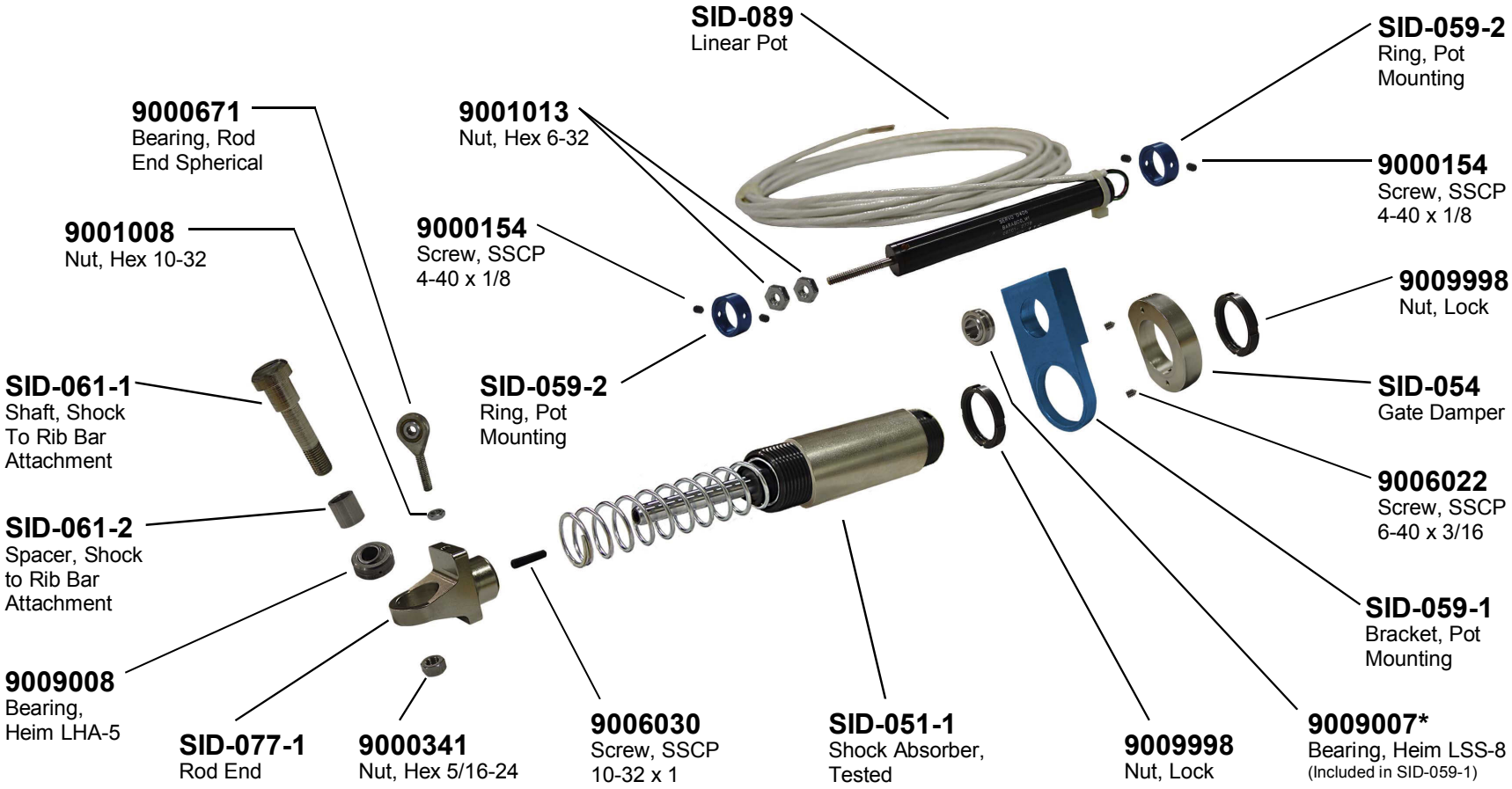

ROBERT A. DENTON, INC. Tel 248-852-5100 • email: info@radenton.com • www.radenton.com
DENTON ATD, INC. Tel 419-625-5200 • email: info@dentonatd.com • www.dentonatd.com
DENTON COE GMBH Tel +49 6221 33 50 80 • email: info@dentoncoe.de • www.dentoncoe.de

Release Ver. 1.3

© Sept 1, 2004